JA-YKC530 经济型差压控制器

应用领域：

主要适用于腐蚀性的气体及液体介质，适用于防水防尘的场合。

一、概述

控制器采用波纹管式传感器。可用于腐蚀性的气体和液体介质。控制器的设定值可调，调节范围0.02~3MPa,工作压力范围0.05~6.3MPa。

二、技术参数

1.仪表参数

	普通型	防爆型
工作粘度	＜$1x10^{-3}m^2/s$	＜$1x10^{-3}m^2/s$
开关元件	微动开关	密封开关
防爆等级	——	ExedⅡCT4～T6
外壳防护等级	IP65	IP54
环境温度	-5℃~40℃	-5℃~50℃
介质温度	0~120℃	0~95℃
安装位置	——	压力接口垂直向下
抗震性能	BL-C530:40m/s2	Max. $20m/s^2$
重复性误差	≤1%	≤1%
触点容量	AC 220V 6A(阻性)	DC 250V 0.25A(阻性) 60 Wmax AC 250V 5A(阻性) 1250 VAmax

2.设定值参照表

单位：MPa

序号	对应设定值调节范围	工作压力范围②	耐压①	对应外形尺寸	
				C	S
01	0.02~0.1	0.05~1.6	2	普通：01 防爆：03	普通：05 防爆：07
02	0.02~0.16				
03	0.025~0.25				
04	0.03~0.4			普通：02 防爆：04	普通：06 防爆：08
05	0.05~0.6	0.1~2.5	3		

地址：天津市河东区万达广场尚东雅园 8-2-2703　　邮编：300171
销售直线：022-58036526，15522329297　电话：022-84763018　,022-84763008
传真：022-84763008
QQ：610363710　1306939932
网　　址：http://www.tjjeeao.com　　E-mail: sale@tjjeeao.com

06	0.05~1				
07	0.05~1.6				
08	0.1~3	0.4~6.3	7		

注：① 耐压值的含义：在实际工作中，两个压力口介质短暂的压力峰值也不能超过这个值。
② 为高压口的介质压力范围。

三、仪表选型

<table>
<tr><td colspan="6">型　　号</td><td rowspan="2">说　　明</td></tr>
<tr><td>JA-YKC530</td><td>—□</td><td>/□</td><td>/□</td><td>/□</td><td>/□</td></tr>
<tr><td rowspan="2">仪表类型</td><td>C</td><td rowspan="4"></td><td rowspan="11"></td><td rowspan="11"></td><td rowspan="11"></td><td>过程接口为黄铜</td></tr>
<tr><td>S</td><td>过程接口为不锈钢</td></tr>
<tr><td colspan="2" rowspan="2">切换差类型</td><td>B</td><td>切换差不可调</td></tr>
<tr><td>K</td><td>切换差可调</td></tr>
<tr><td colspan="3" rowspan="8">设定值调节范围</td><td>01</td><td rowspan="8">设定值调节范围参照设定值参照表</td></tr>
<tr><td>02</td></tr>
<tr><td>03</td></tr>
<tr><td>04</td></tr>
<tr><td>05</td></tr>
<tr><td>06</td></tr>
<tr><td>07</td></tr>
<tr><td>08</td></tr>
<tr><td colspan="5">连接方式</td><td>G</td><td>G1/2 外螺纹</td></tr>
<tr><td colspan="5" rowspan="2">防爆等级</td><td>F</td><td>无防爆</td></tr>
<tr><td>E</td><td>Exed II CT4-T6</td></tr>
</table>

五、外形尺寸

天津市捷奥仪表有限公司

Tianjin JEEAO instrumentation equipment Co.,LTD

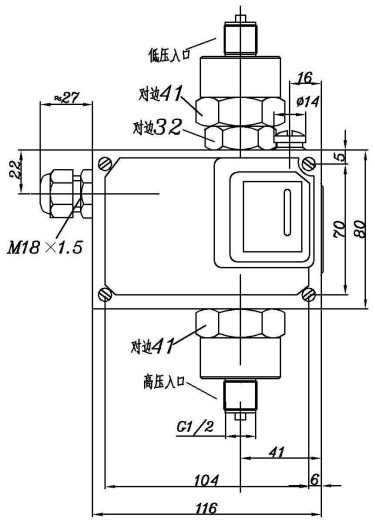

01.正面

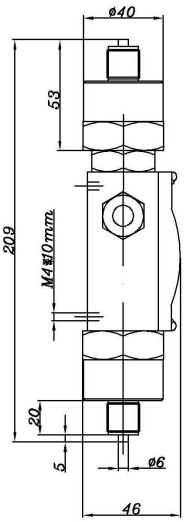

01.侧面

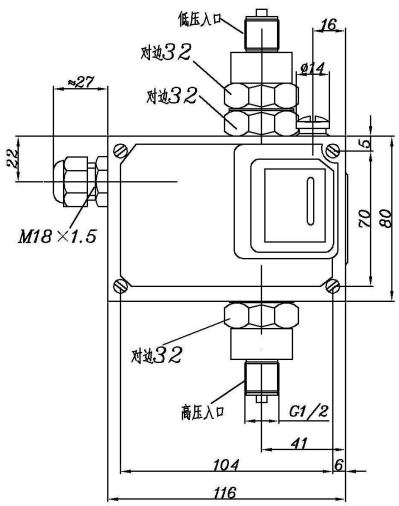

02.正面

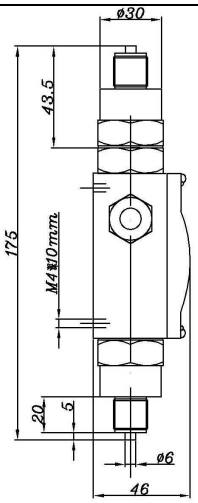

02.侧面

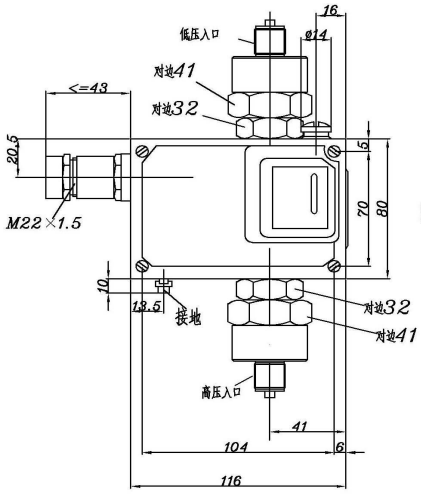

03.正面

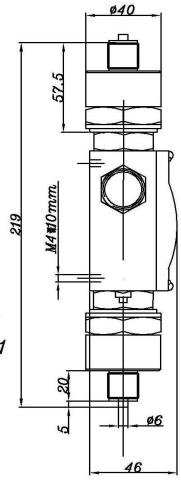

03.侧面

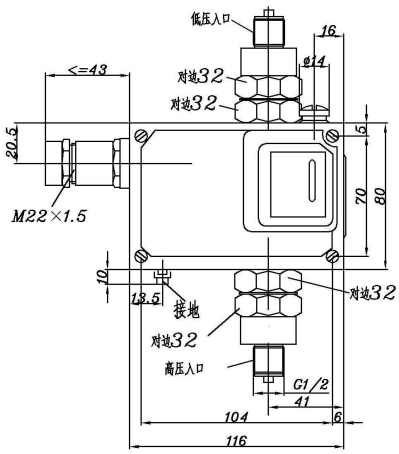

04.正面

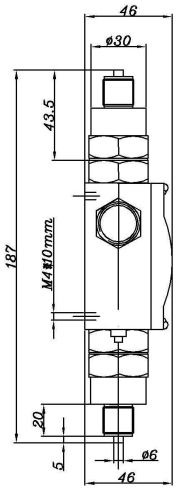

04.侧面

地址：天津市河东区万达广场尚东雅园 8-2-2703　　邮编：300171

销售直线：022-58036526，15522329297　电话：022-84763018　，022-84763008

传真：022-84763008

QQ：610363710　1306939932

网　　址：http://www.tjjeeao.com　　E-mail: sale@tjjeeao.com

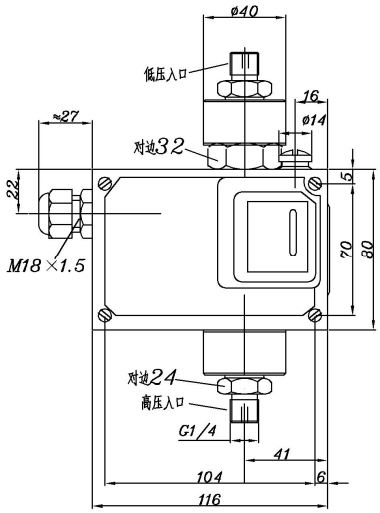

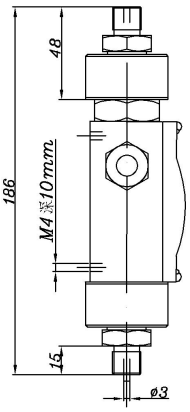

05.正面　　05.侧面

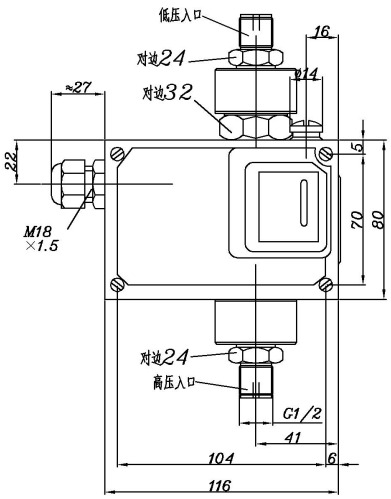

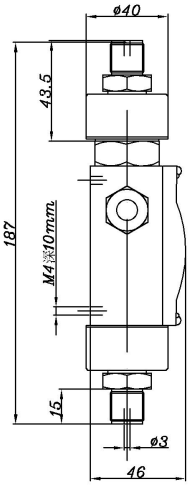

06.正面　　06.侧面

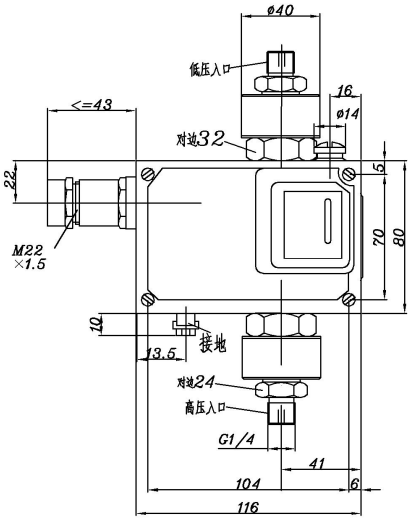

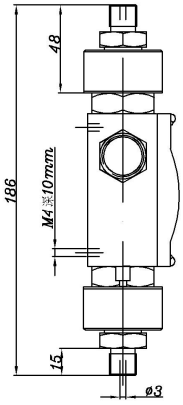

07.正面　　07.侧面

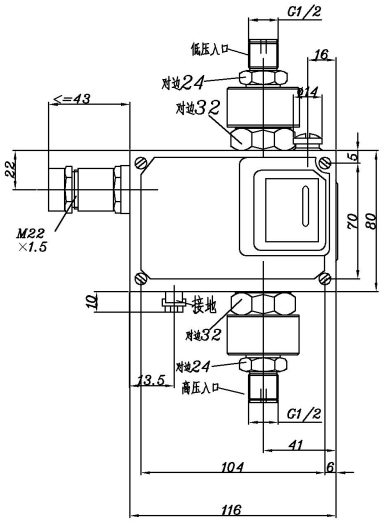

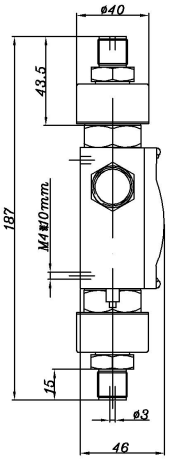

08.正面　　08.侧面

六、仪表接线

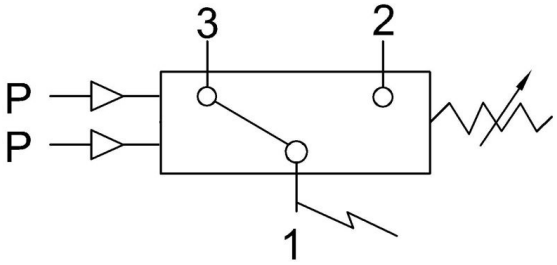

单刀双掷微动开关作用过程：
接线端 1-3
压力上升至上切换值接通；
接线端 1-2
压力上升至上切换值断开.

地址：天津市河东区万达广场尚东雅园 8-2-2703　　邮编：300171
销售直线：022-58036526，15522329297　电话：022-84763018　，022-84763008
传真：022-84763008
QQ：610363710　1306939932
网　　址：http://www.tjjeeao.com　　E-mail: sale@tjjeeao.com